図のような半径4m，幅（奥行1m）の水中の曲面に作用する全水圧の水平分力はおよそいくらか。

ただし，水の密度を1000kg/m^3，重力加速度の大きさを9.8m/s^{2}とする。

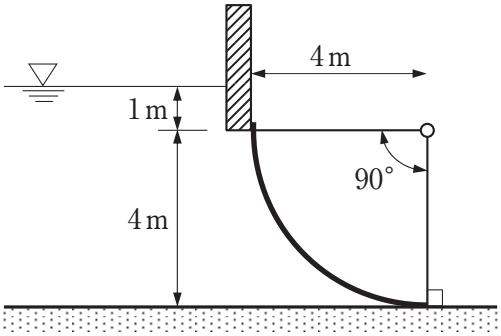

1．　39kN
2．　78kN
3．　98kN
4．118kN
5．245kN